



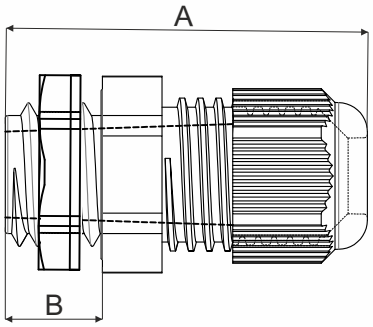

Produktbeschreibung: Kabelverschraubung mit metrischem Gewinde
inklusive Gegenmutter und Gummidichtung
erhöhte Widerstandsfähigkeit gegen selbstständiges Lösen
optimale Zugentlastung des Kabels
großer variabler Dichtbereich

material: PA 66, TPE

Farbe: hellgrau / schwarz

Selbstlöschend: ja, bis 30 s

Temperaturbeständigkeit: -40 - +85°C

Schutzart: IP68

Gemäß der Norm: ČSN EN 62444

Lagerung: ČSN 64 0090

Artikel	Bezeichnung	Farbe	A (mm)	B (mm)	Kabeldurchmesser (mm)	Gewicht (g)	Verpackung (St.)
PPK 16E_KA	Kabelverschraubung M16	hellgrau	43	15,5	5 -10	11	50
PPK 20_KA	Kabelverschraubung M20	hellgrau	48	15	10 - 14	16	50
PPK 25_KA	Kabelverschraubung M25	hellgrau	51	15	13 - 18	26	50
PPK 32_KA	Kabelverschraubung M32	hellgrau	53	15	18 - 25	43	25
PPK 40_KA	Kabelverschraubung M40	hellgrau	60	18	22 - 32	78	10
PPK 16E_FA	Kabelverschraubung M16	schwarz	43	15,5	5 -10	11	50
PPK 20_FA	Kabelverschraubung M20	schwarz	48	15	10 - 14	16	50
PPK 25_FA	Kabelverschraubung M25	schwarz	51	15	13 - 18	26	50
PPK 32_FA	Kabelverschraubung M32	schwarz	53	15	18 - 25	43	25
PPK 40_FA	Kabelverschraubung M40	schwarz	60	18	22 - 32	78	10

Recycling-Symbole:



Dichtung



Kabelverschraubung



Folie



Karton

⚠ HINWEIS

Risiken im Zusammenhang mit der Verwendung der Produkte:

Eine unsachgemäße elektrische Installation kann einen Brand verursachen – wir empfehlen, die Verkabelung ausschließlich von einer autorisierten Person durchführen zu lassen.
Beschädigung des Produkts – bei sichtbaren Beschädigungen der Verpackung darf das Produkt nicht mehr verwendet werden.
Befolgen Sie die Montageanweisungen des Herstellers gemäß den Montageanleitungen und Videos.
Achten Sie auf die korrekte Befestigung und Sicherung der Kabelverschraubung, um ein unbeabsichtigtes Lösen zu vermeiden.
Unter normalen und vorhersehbaren Einsatzbedingungen stellt die installierte Kabelverschraubung kein Risiko für den Verbraucher dar.