www.kopos.com

Artikelnummer	Länge L mm
SPL 200_F	200
SPL 300_F	300
SPL 400_F	400
SPL 500_F	500
SPL 600_F	600
SPL 800_F	800
SPL 1000_F	1000
SPL 1200_F	1200

Produktbeschreibung: Hängestiel mit angeschweißter Kopfplatte. Einsetzbar zur Decken- oder Bodenbefestigung.

Geeignet für die Befestigung der Ausleger DLN, DS, DSN, DTN und DT. Die Montage erfolgt mit der Sechskantschraube S 10X20 und der Gleitmutter PM 41 M 10.

Um das Ende des Profils zu schützen, kann die Schutzkappe OKSPL_DB benutzt werden.

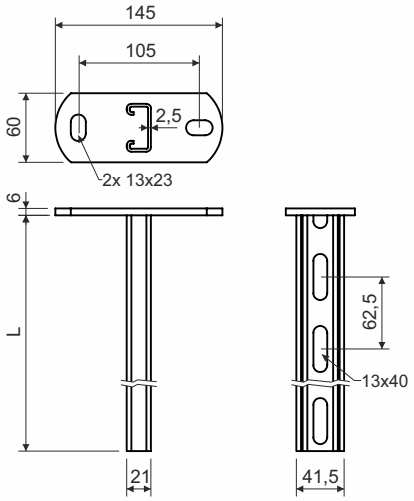

Oberfläche: F - tauchfeuerverzinkt gemäß der Norm ČSN EN ISO 1461, durchschnittliche Zinkschichtdicke - ca. 55 µm (min. 45 µm)

Verpackungseinheit: 1 Stück

Lagerung: ČSN EN 60721-3-1